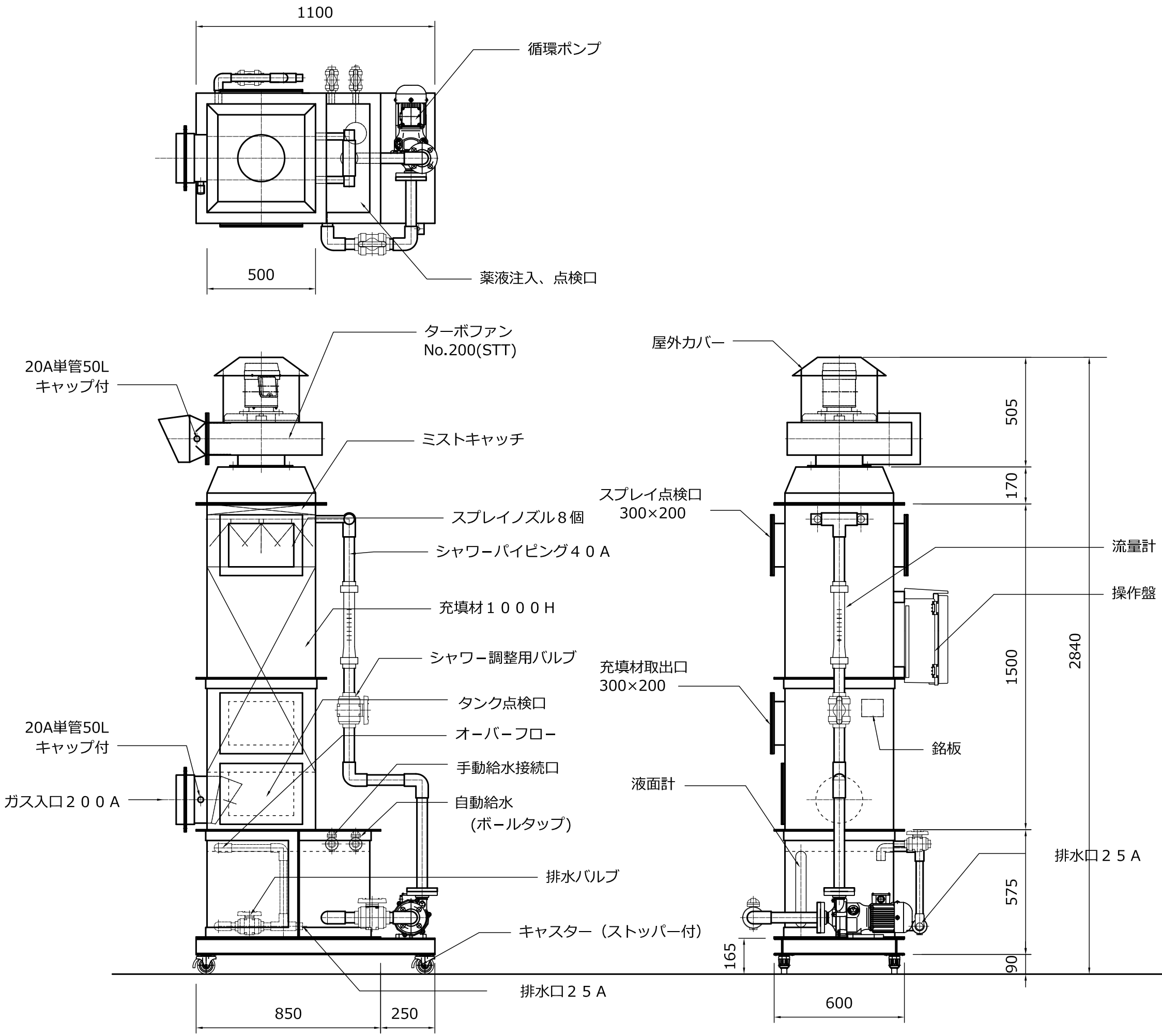

要目		
洗浄塔	型式	SS－50－S
	寸法	600×1100×2335(2840)
	処理風量	(1～25) m³/min
	塔内圧損	300 Pa
	タンク水量	約 160 リットル
	材質	本体：硬質塩化ビニール（ＲＰＶＣ）5.0ｔ
		架台：ＳＳ４１[－７５×４０×５（メッキ）
循環ポンプ	型式	YD－4000GS－AE
	揚量	100 リットル/min
	揚程	10 m
	モーター	3相200V2P0.4kW
	材質	本体：ポリプロピレン（ＰＰ）
送風機ターボファン	型式	No.200(STT)L
	風量	(1～25) m³/min
	静圧	600 Pa
	回転数	2850 min^{-1}
	モーター	3相200V2P0.75kWインバーター付
	材質	本体：Ｒ－ＰＶＣ(グレイ)
		架台：ＳＳ４００（メッキ）
		防振台：ＳＳ４００（メッキ）
運転重量		約 300 kg

小型スクラバー（1～25）㎥/min

充填材:スクラバーリングF型
充填高:1000mmH
塔内風速:1m/s
水量:85ℓ/min

納入先								
注文主								
品名	スクラバー　ＳＳ－５０－Ｓ							
尺度	1/18	単位	mm	検図	久保田	設計	斉藤	製図 渡邉
日付				図番	SS-50-000			

株式会社三貴製作所